Valvole di regolazione
Serie 3500
Valvole Microflusso

BUROCCO
INDUSTRIAL VALVES srl

BUROCCO INDUSTRIAL VALVES srl VIA NOVEIS, 33 – 13867 PRAY (BI) - ITALY
info@burocco.it —www.burocco.it Tel.: +39 015 76.72.78 —Fax: +39 015 76.71.36

Dati tecnici

Misura (DN)	DN 4—10 (1/4”)
Pressione nominale	UNI/DIN PN40, ANSI300
Connessioni	Filetto 1/4” GAS, NPT Saldatura BW, SW
Tipo di tenuta	Metallica (Classe IV - VI)
Caratteristica	Equipercentuale (eqp%)
Azione	Attuatore pneumatico a membrana (alimentazione massima 3 bar)
Temperature	da-30 a +180˚C

Description

Valvole microflusso di forma solida e compatta, per microflussi di laboratorio sono disegnate per controlli di precisione (alta rangeability 50:1). Il corpo è costruito da barre di acciaio inox AISI 316L. Attuatore e castello sono in acciaio inox AISI 304. Tutte le valvole Burocco sono fornite tarate e collaudate, pronte per un lungo servizio senza manutenzione.

Varianti

⇒ Caratteristica lineare
⇒ Corpo in leghe speciali: Hastelloy, Duplex, Monel
⇒ Rating speciale PN63/100
⇒ Posizionatori
⇒ Limitatore di corsa
⇒ Ritrasmissione di segnale
⇒ Filtro riduttore

Coefficente di portata (CV)

DN	CV	KVs
4/10	0,3	0,26
	0,2	0,17
	0,1	0,09
	0,08	0,068
	0,06	0,051
	0,05	0,043
	0,03	0,026
	0,02	0,017
	0,01	0,009

Burocco si riserva il diritto di apportare modifiche senza preavviso 06/13

Valvole di regolazione
Serie 3500
Valvole Microflusso

BUROCCO
INDUSTRIAL VALVES srl

BUROCCO INDUSTRIAL VALVES srl VIA NOVEIS, 33 – 13867 PRAY (BI) - ITALY
info@burocco.it —www.burocco.it
Tel.: +39 015 76.72.78 —Fax: +39 015 76.71.36

Materiali	
Corpo Valvola	AISI 316L
Trim (otturatore - sede)	17-4PH / AISI 316Ti NITRONIC 50 / AISI 316Ti
Stelo	AISI 316L
Premistoppa	PTFE, PTFE+'OR' FPM
Guarnizini corpo	PTFE
Attuatore	Acciaio Inox
Castello	Acciaio Inox

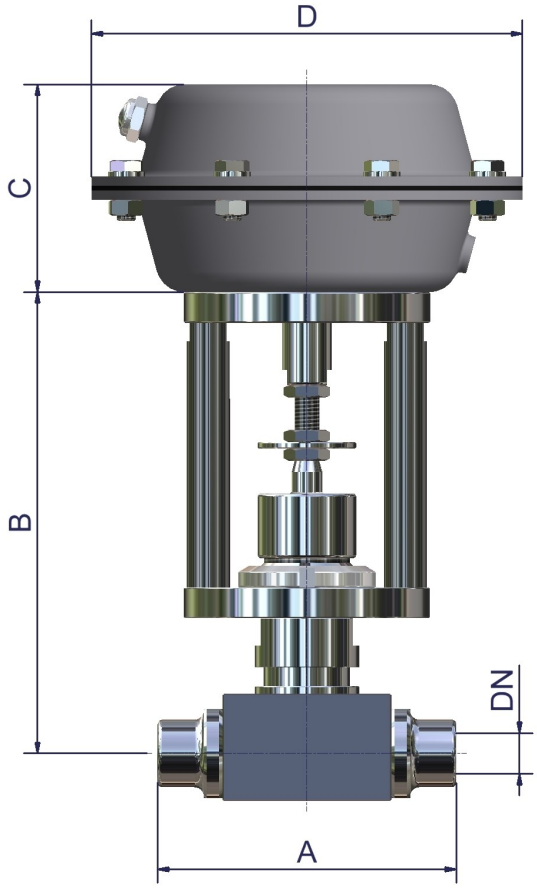

Caratteristica di regolazione

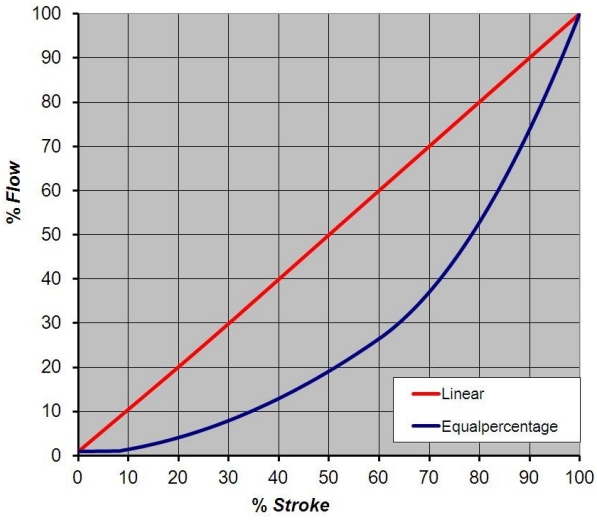

Dimensioni standard (*mm*)				
DN	A	B	C	D
4/10	97	150	68	Ø140

Peso standard*	
DN	4/10
kg	3,3

* senza posizionatore, filtro riduttore o altri accessori

Burocco si riserva il diritto di apportare modifiche senza preavviso 06/13