Valvole di regolazione
Series 800
Valvole 2 vie

BUROCCO
INDUSTRIAL VALVES srl

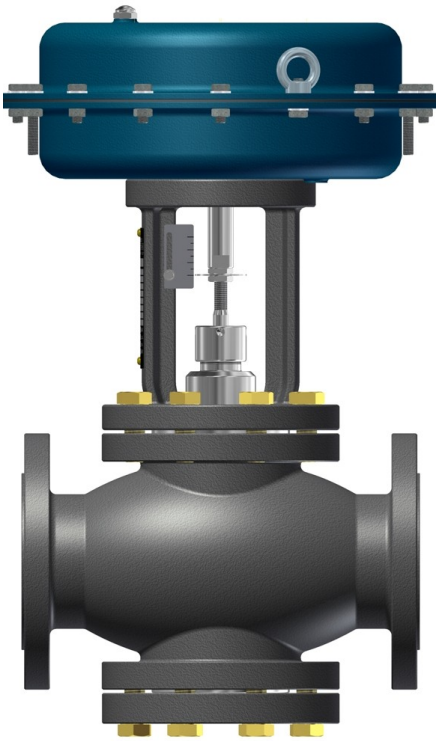

Dati tecnici

Misura (DN)	DN 15 — 100
Pressione nominale	PN16, PN40
Connessioni	Flange UNI/DIN PN16, PN40
Tipo tenuta	Morbida (Classe VI), metallica (Classe IV - V)
Caratteristica	Equipercentuale (eqp%)
Azione	Attuatore pneumatico a membrana (alimentazione massima 3 bar)
Temperatura	-20 to +205˚C

Descrizione

Le valvole di regolazione serie 800 hanno il corpo due vie a globo con sede avviata e fondello inferiore per ispezione. L'otturatore è provvisto di una guida singola superiore. Sono particolarmente indicate per la regolazione in impianti medio/leggeri. Tutte le valvole Burocco sono fornite tarate e collaudate, pronte per un lungo servizio senza manutenzione.

Varianti

- ⇒ Caratteristica lineare
- ⇒ Tenuta metallica
- ⇒ Flange foratura ANSI 150, scartamento (FtF) e pressione nominale UNI/DIN
- ⇒ Attuatore completamente in acciaio inox per servizi corrossivi
- ⇒ Bassa rumoroisità (silenziatore a gabbia)
- ⇒ Limitatore di corsa
- ⇒ Volantino manualedi testa (manovre di emergenza)
- ⇒ Posizionatori
- ⇒ Fine corsa e sensori induttivi
- ⇒ Ritrasmissione di segnale
- ⇒ Filtro riduttore
- ⇒ Attuatori elettrici lineari (230 V AC, 24 V AC/DC)

Coefficiente di portata (CV)

DN	CV					
15	4	2,5 - 1,5	1 - 0,5	0,3 - 0,1	-	-
20	7	4	2,5 - 1,5	1 - 0,5	0,3 - 0,1	-
25	12	7	4	2,5 - 1,5	1 - 0,5	0,3 - 0,1
32	18	12	7	4	2,5 - 1,5	1 - 0,5
40	28	18	12	7	4	2,5 - 1,5
50	48	28	18	12	7	4
65	72	48	28	18	-	-
80	105	72	48	28	-	-
100	160	105	72	48	28	-

BUROCCO INDUSTRIAL VALVES srl VIA NOVEIS, 33 – 13867 PRAY (BI) - ITALY
info@burocco.it —www.burocco.it Tel.: +39 015 76.72.78 —Fax: +39 015 76.71.36

Burocco si riserva il diritto di apportare modifiche senza preavviso 06/13

Valvole di regolazione
Series 800
Valvole 2 vie

BUROCCO
INDUSTRIAL VALVES srl

BUROCCO INDUSTRIAL VALVES srl VIA NOVEIS, 33 – 13867 PRAY (BI) - ITALY info@burocco.it —www.burocco.it Tel.: +39 015 76.72.78 —Fax: +39 015 76.71.36

Materiali	
Corpo valvola	Ghisa sferoidale GGG 40 (PN16) Acciaio al carbonio ASTM A216WCB Acciaio inox ASTM CF8M
Trim (otturatore - sede)	316L / 17-4PH / 316L+Stellite / Hastelloy / Monel
Stelo	316L / Hastelloy / Monel
Premistoppa	PTFE, PTFE+'OR' FPM, speciale
Guarnizione corpo	FASIT 400, SIL C4500, PTFE, speciale
Attuatore	Acciaio (verniciatura epossidica), acciaio inox
Castello	Ghisa sferoidale GGG 40 (verniciatura epossidica), su colonne in acciaio inox

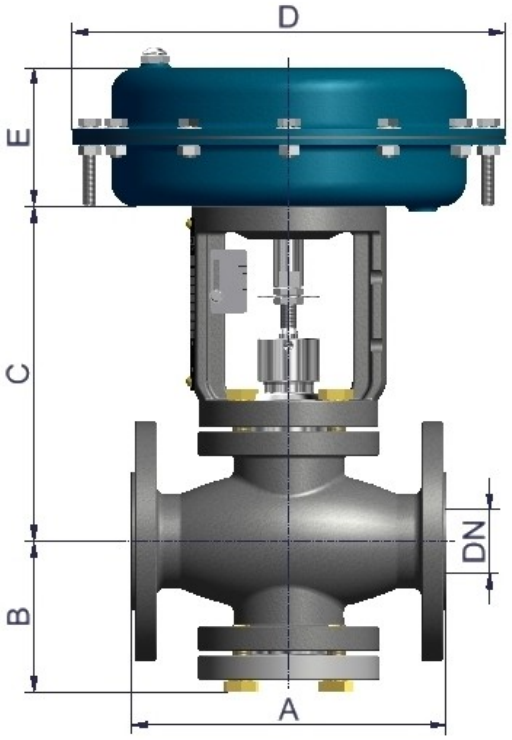

Caratteristica di regolazione

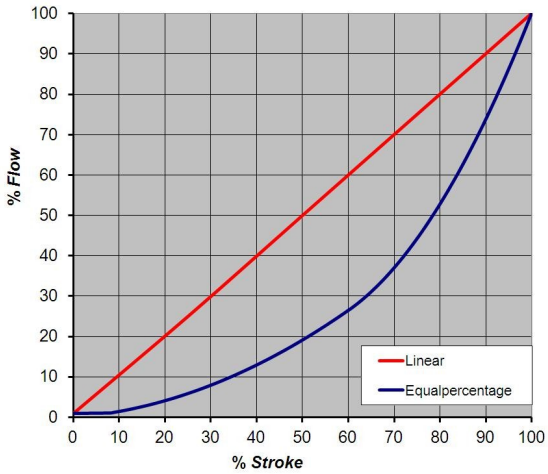

Dimensioni standard (*mm*)					
DN	A	B	C	D	E
15	130	96	212	205 / 275	88 / 100
20	150	96	212	205 / 275	88 / 100
25	160	96	212	205 / 275	88 / 100
32	180	96	212	275 / 340	100 / 135
40	200	96	212	275 / 340	100 / 135
50	230	100	212	275 / 340 / 430	100 / 135 / 135
65	290	137	298	340 / 430	135
80	310	137	298	340 / 430	135
100	350	159	318	430	135

Peso standard*									
DN	15	20	25	32	40	50	65	80	100
kg	14 / 17	15 / 18	16 / 19	22 / 29	23 / 30	29 / 35 / 41	53 / 59	57 / 63	78

* senza posizionatore, filtro riduttore o altri accessori

Burocco si riserva il diritto di apportare modifiche senza preavviso 06/13