Camprofile

Descrizione:

Guarnizioni costituite da un anello metallico le cui superfici vengono rigate e successivamente rivestite da uno strato di materiale più morbido che ne garantisce la tenuta; particolarmente idonee in condizioni di esercizio gravose.

Nonostante siano applicabili su impieghi in cui è richiesto un elevato serraggio, le Camprofile non danneggiano le flangie grazie all'interposizione di un layer di Grafite o PTFE.

Possono essere realizzate di qualsiasi materiale e dimensione, con diametri da 5 a 5000 mm con rigatura a passo e profondità costanti (ns. tipo Standard) oppure con rigatura convessa (tipo "CX").

Come le altre Camprofile standard le creste metalliche del tipo "CX" sono allineate, mentre le gole hanno profondità variabile; Si passa da una profondità minima di 0.2 mm nel centro ad una profondità massima di 0.8 mm sulla parte esterna. Le profondità delle cave variano in modo costante in relazione alla dimensione della superficie di tenuta.

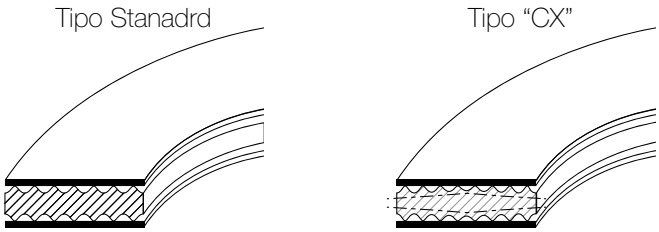

A seconda delle esigenze di utilizzo, le Camprofile si suddividono in tre diverse tipologie:

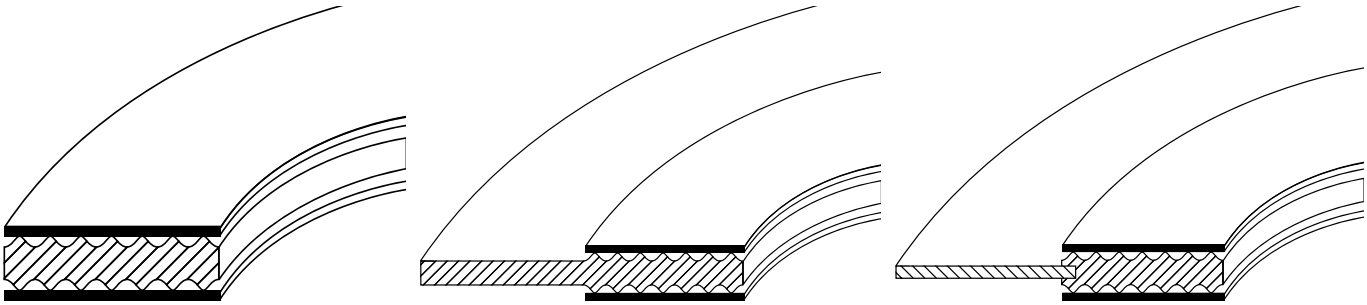

Camprofile "R"
Camprofile rigata e rivestita semplice

Camprofile "RE"
Camprofile con anello di centraggio fisso

Camprofile "REF"
Camprofile con anello di centraggio flottante

La camprofile "CX" è disponibile in tutte e tre le tipologie.

FATTORI DI SERRAGGIO:

Materiale di Rivestimento	σ_{VU} MPa	σ_{VO} MPa	σ_{BO} MPa			Y MPa	m	R_Z µm
			150 °C	200 °C	300 °C			
Grafite	15	500	470	450	420	15	2,25	25 ÷ 50
PTFE / ePTFE	30	500	470	450	-	15	2,25	50 ÷ 100
Esente Amianto	50	500	470	450	-	15	3	25 ÷ 50
Al	70	500	470	450	420	61	4	12 ÷ 25
Ag	100	500	470	450	420	69	4,25	12 ÷ 25

TEST & APPROVAZIONI:

- TA Luft VDI 2440
- Fire Safe API 6FB

I dati presenti nella scheda relativi alle possibilità di impiego hanno valore generale ed orientativo. Qualsiasi tipo di impiego dei prodotti deve essere preceduto da uno studio specifico e da una valutazione d'idoneità all'impiego concreto di essi. La mancata utilizzazione di prodotti di tenuta idonei può provocare danni a persone o cose. Le specifiche indicate possono essere soggette a modifiche senza comunicazione o preavviso. KLINGER Italy non si assume responsabilità di alcuna natura. Impieghi alle massime temperature e contemporaneamente alle massime pressioni sono fortemente sconsigliati.

KLINGER Italy, Via De Gasperi, 88, 20017, Rho (MI), Italia
Tel +39 02933331 | Email: klinger@klinger.it