Isotor

Descrizione:

Le ISOTOR sono guarnizioni metalloplastiche composte da:

» Starto Metallico (rame, alluminio, AISI 316L, Soft Iron, ecc.);

» Nucleo in Esente Amianto (TSAEK, grafite, etc.);

Applicazioni/Servizio:

Altamente plastico e resistente alle alte temperature, adatto all'utilizzo nel settore automotive e frigoriferi industriali. Le Isotor DIN 7603 sono prodotti grazie ad un sistema completamente automatizzato, che garantisce elevati standard qualitativi e garantisce consegne rapide anche per piccole e significative quantità.

TABELLA DIMENSIONALE:

DN	d_1 (±0.2)	d_2 (-0/+0.2)	S (±0.3)
6	6.1	10.2	1.8
8	8.2	13	1.7
8/1	8.2	12	1.5
10	10.1	15.4	2.5
10/1	10.3	13.8	1.6
12	12.3	17.2	2.15
13	13.5	18	1.5
13/1	13.2	19	2.5
14	14.2	19.8	2.47
16	16.1	21.9	2.8
16/1	16.5	21.7	2.7
17	17.2	22.8	3
18	18.1	23.9	3
19	19.2	25.2	2.5
20	20.4	26	3
21	21	26	3.2
21/1	21	26	2.2
22	22.2	27.8	2.6
22/1	22.2	28	2.8
25	25.5	34	2.5
26	26.2	32	2.5
27	27.3	31.9	2.5

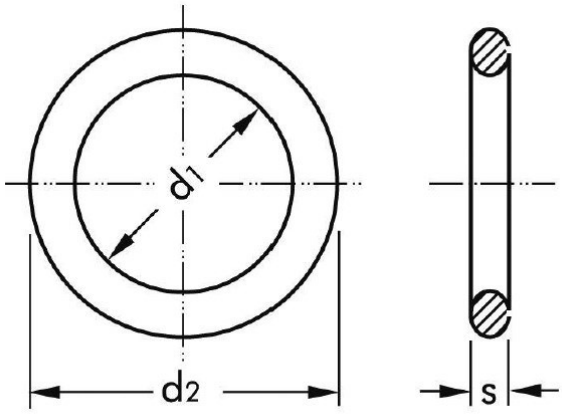

I dati presenti nella scheda relativi alle possibilità di impiego hanno valore generale ed orientativo. Qualsiasi tipo di impiego dei prodotti deve essere preceduto da uno studio specifico e da una valutazione d'idoneità all'impiego concreto di essi. La mancata utilizzazione di prodotti di tenuta idonei può provocare danni a persone o cose. Le specifiche indicate possono essere soggette a modifiche senza comunicazione o preavviso. KLINGER Italy non si assume responsabilità di alcuna natura. Impieghi alle massime temperature e contemporaneamente alle massime pressioni sono fortemente sconsigliati.

KLINGER Italy, Via De Gasperi, 88, 20017, Rho (MI), Italia
Tel +39 02933331 | Email: klinger@klinger.it