Valvola dosatrice
Serie VD tipo “ L “ - GRANDE

PNEUMATICA

BUROCCO
INDUSTRIAL VALVES srl

BUROCCO INDUSTRIAL VALVES srl VIA NOVEIS, 33 – 13867 PRAY (BI) - ITALY
info@burocco.it —www.burocco.it Tel.: +39 015 76.72.78 —Fax: +39 015 76.71.36

Dati tecnici

Rating	PN 16
Connessioni	Filettata femmina GAS (FF) - ISO 228 Filettata maschio GAS (FM) - ISO 228 Portagomma (PG)
Attuatore	Pneumatico a pistone - SEMPLICE EFFETTO - alluminio anodizzato
Alimentazione	min 6 / max 10 bar
Temperature	da +10 a +100 °C

Descrizione

Le valvole dosatrici serie VD sono state studiate e sviluppate per intercettare e dosare diversi prodotti (vernici, solventi, coloranti ed inchiostri) allo stato liquido.

Trovano impiego in settori diversi quali: impianti tessili di tintoria e finissaggio, stamperie ed impianti industriali in genere.

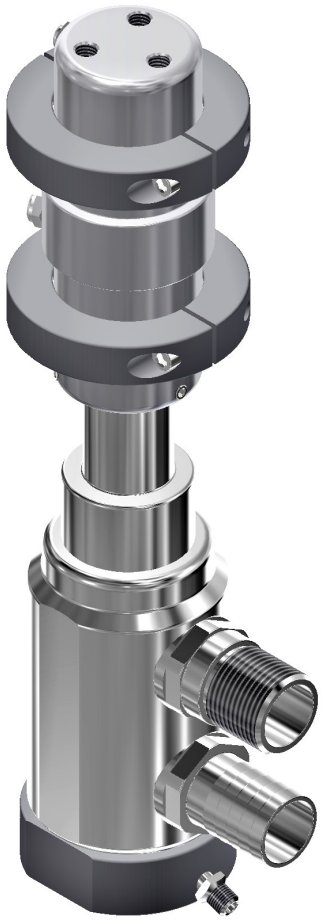

Ø Puntale	Ø Otturatore
4,0 mm	22,0 mm
4,0 mm	30,0 mm
8,0 mm	30,0 mm
8,0 mm	40,0 mm

Corsa	
Puntale	9,0 mm
Otturatore	19,0 mm

Burocco si riserva il diritto di apportare modifiche senza preavviso 06/13

Valvola dosatrice
Serie VD tipo “ L “ - GRANDE

PNEUMATICA

BUROCCO
INDUSTRIAL VALVES srl

Materiali	
Corpo valvola	AISI 316/316L
Puntale / otturatore	AISI 316/316L
Stelo	AISI 316/316L
Tenute	Anello in PTFE energizzato con O-ring in FPM
Boccole	PTFE
Guarnizione corpo	PTFE
Peso	Kg. 4,8

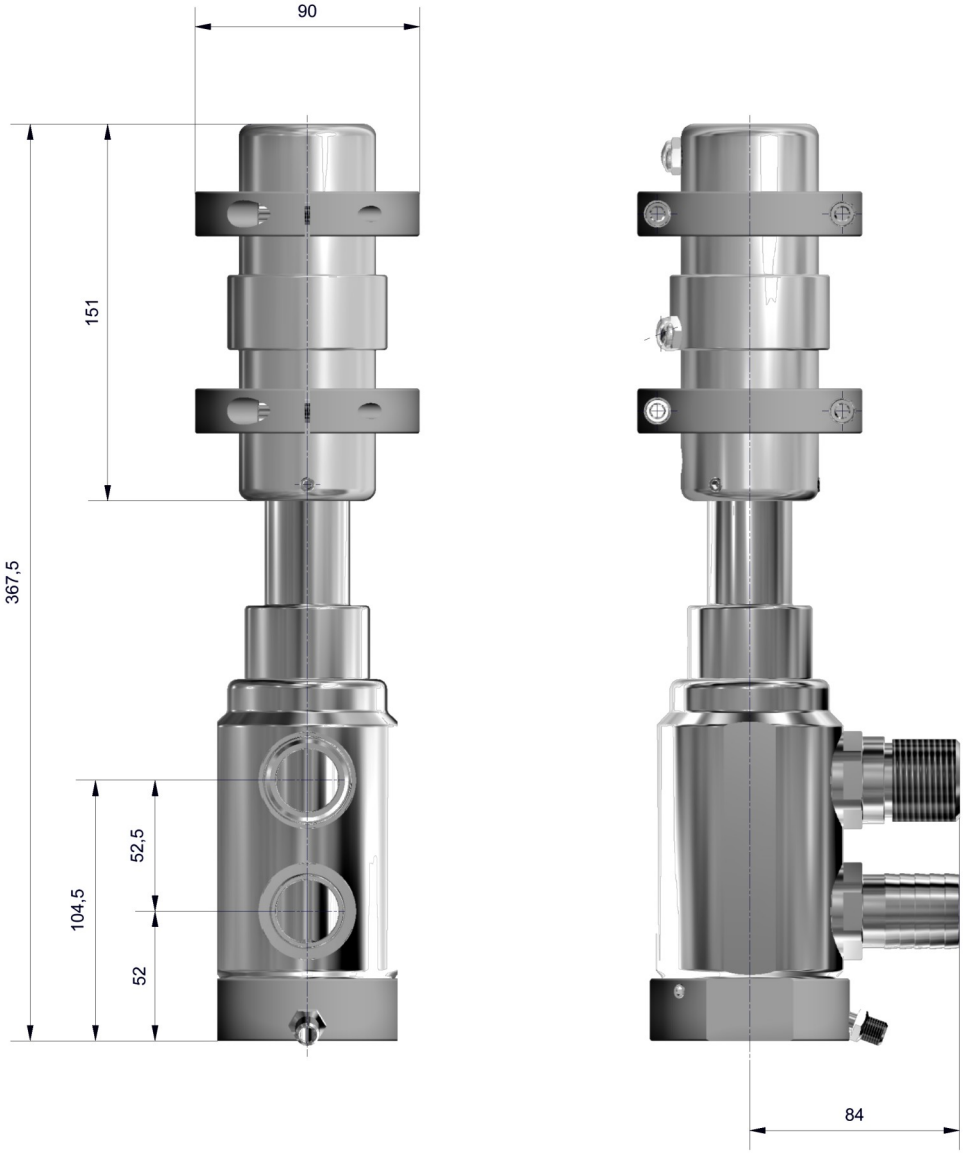

BUROCCO INDUSTRIAL VALVES srl VIA NOVEIS, 33 – 13867 PRAY (BI) - ITALY info@burocco.it —www.burocco.it Tel.: +39 015 76.72.78 —Fax: +39 015 76.71.36

Burocco si riserva il diritto di apportare modifiche senza preavviso 06/13